Схема сборки и полные развертки деталей бумажной модели бронированного морского охотника БМО

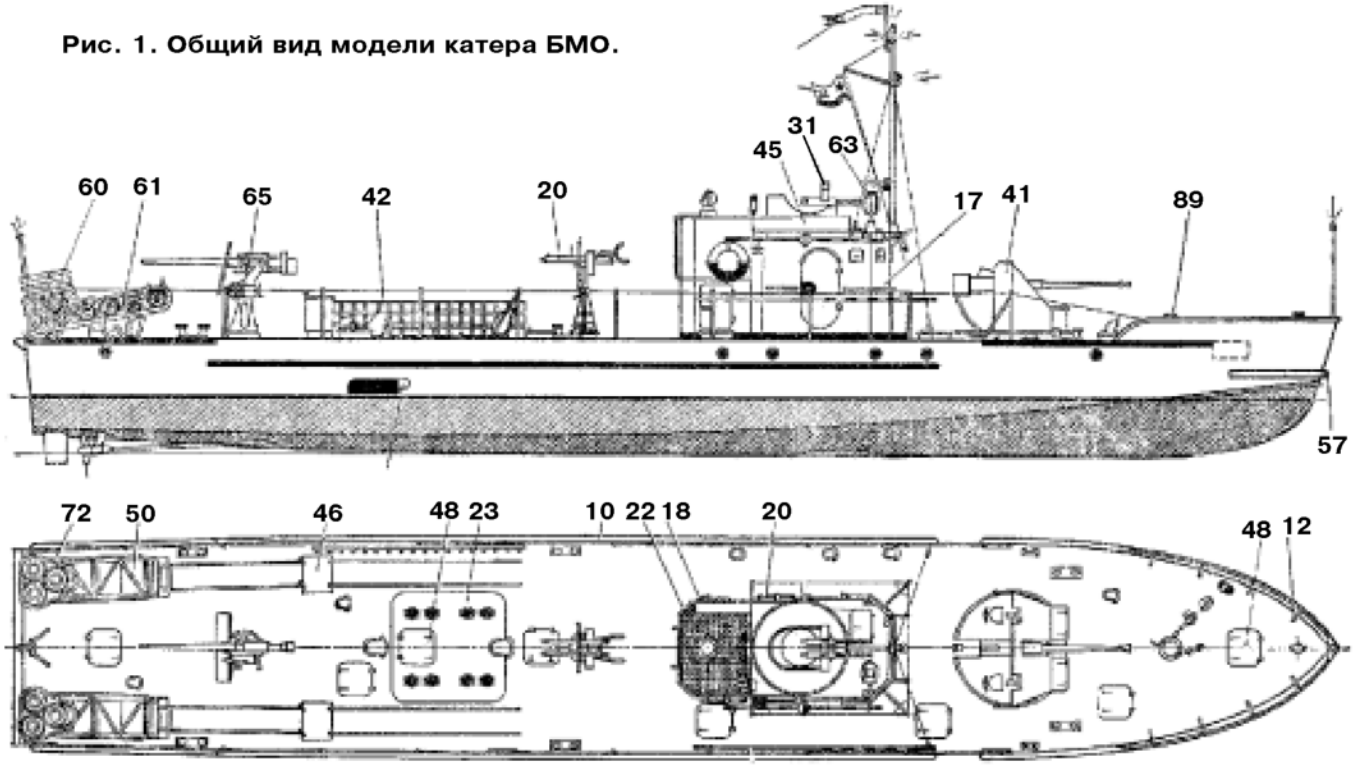

Рис. 1. Общий вид модели катера БМО.

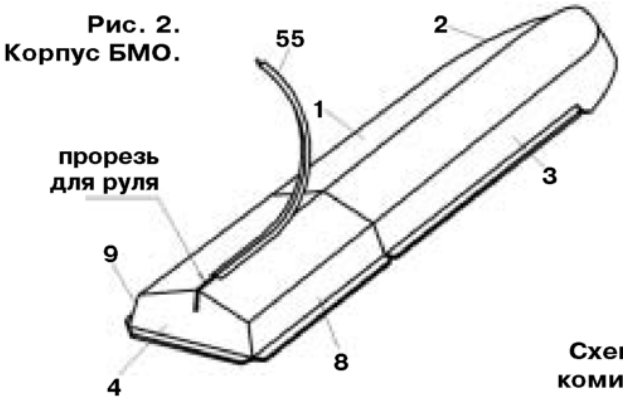

Рис. 2.
Корпус БМО.

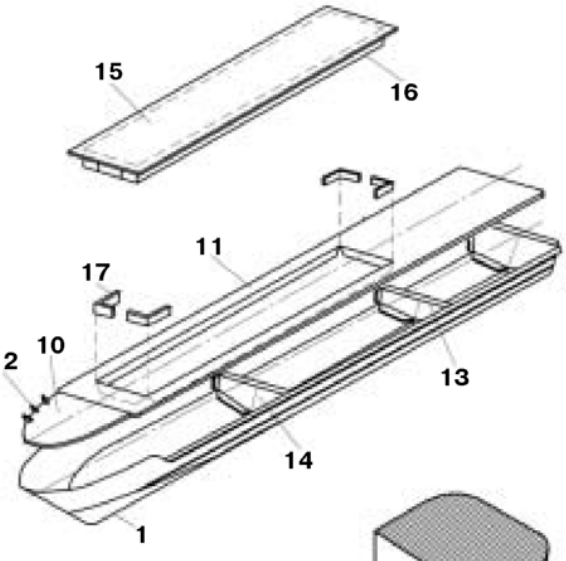

Рис. 3.
Схема монтажа
комингсов БМО.

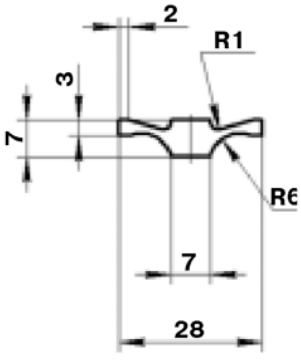

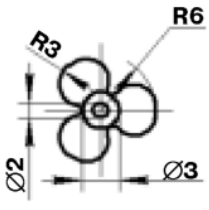

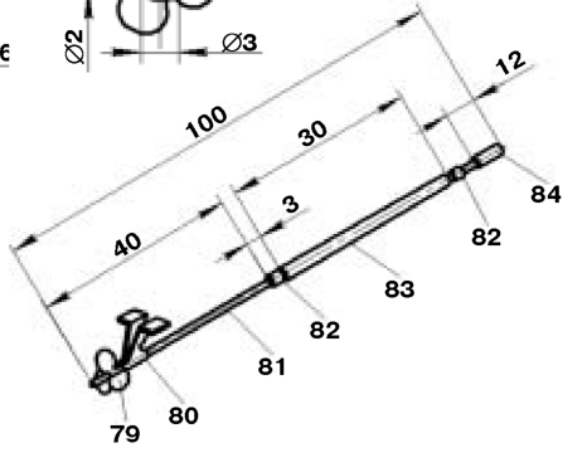

Рис. 4.
Детали
дейдвудной
системы.

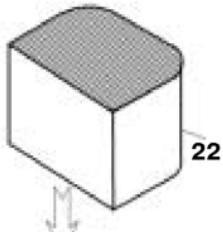

Рис. 5.
Сборка рубки.

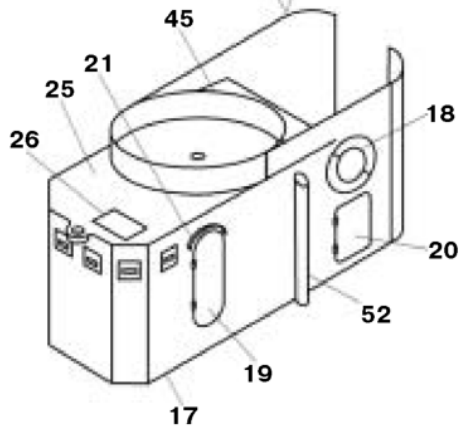

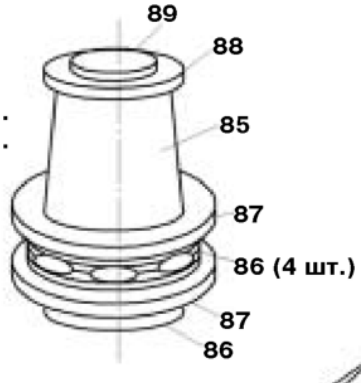

Рис. 6.
Шпиль БМО.

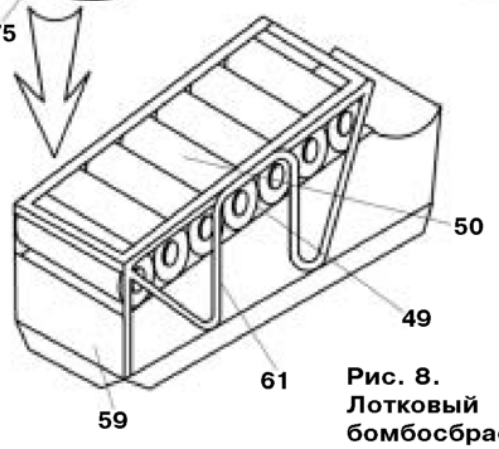

Рис. 8.
Лотковый
бомбосбрасыватель.

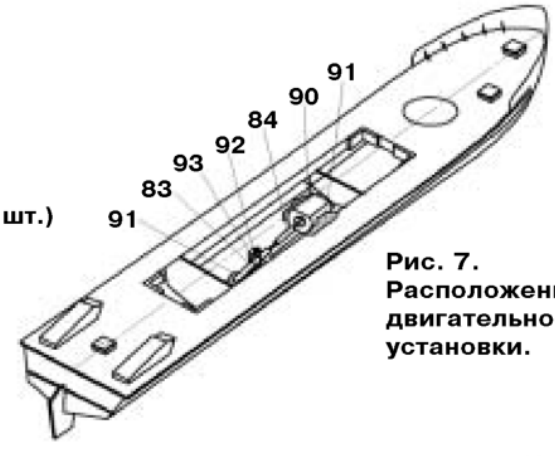

Рис. 7.
Расположение
двигательной
установки.

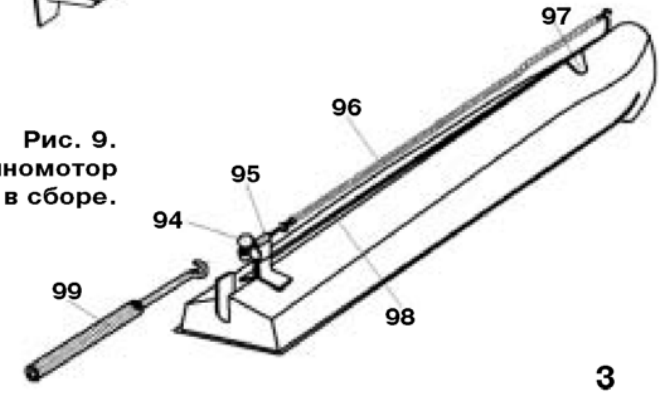

Рис. 9.
Резиномотор
в сборе.

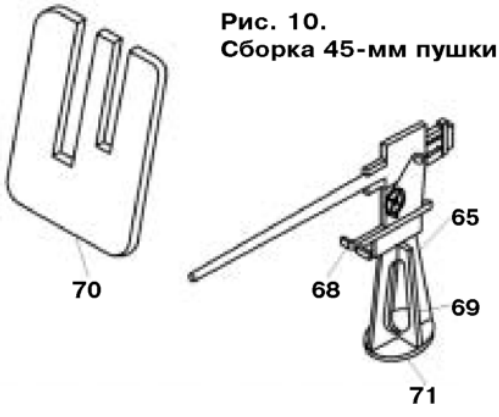

Рис. 10.
Сборка 45-мм пушки.

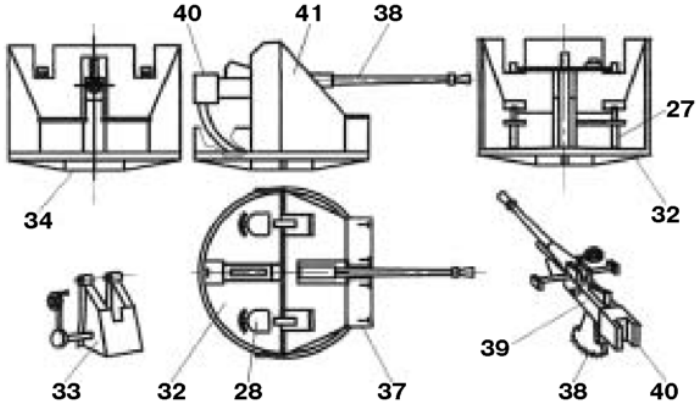

Рис. 11. Башня главного калибра БМО.

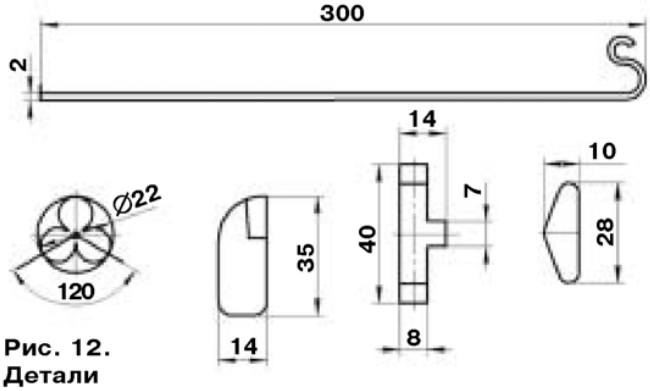

Рис. 12.
Детали
резиномотора.

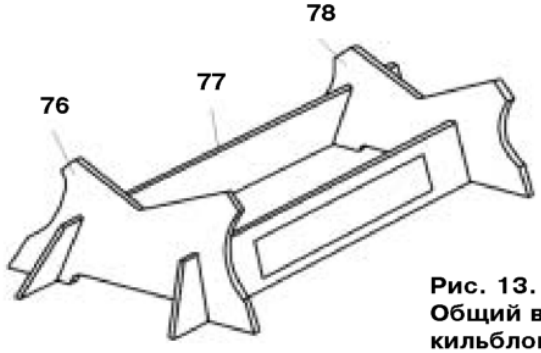

Рис. 13.
Общий вид
кильблока.

КАТЕР БМО

Лист 1

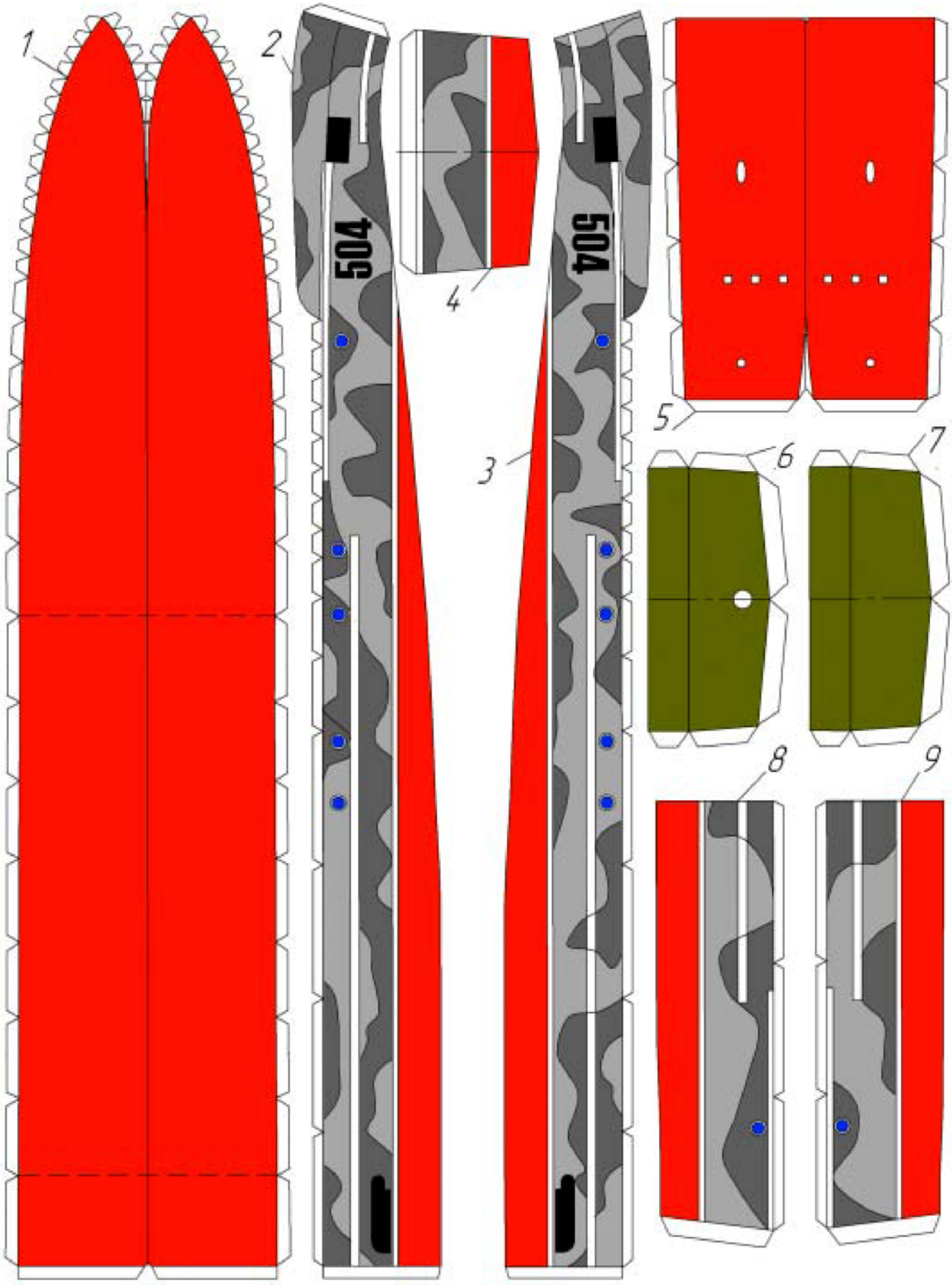

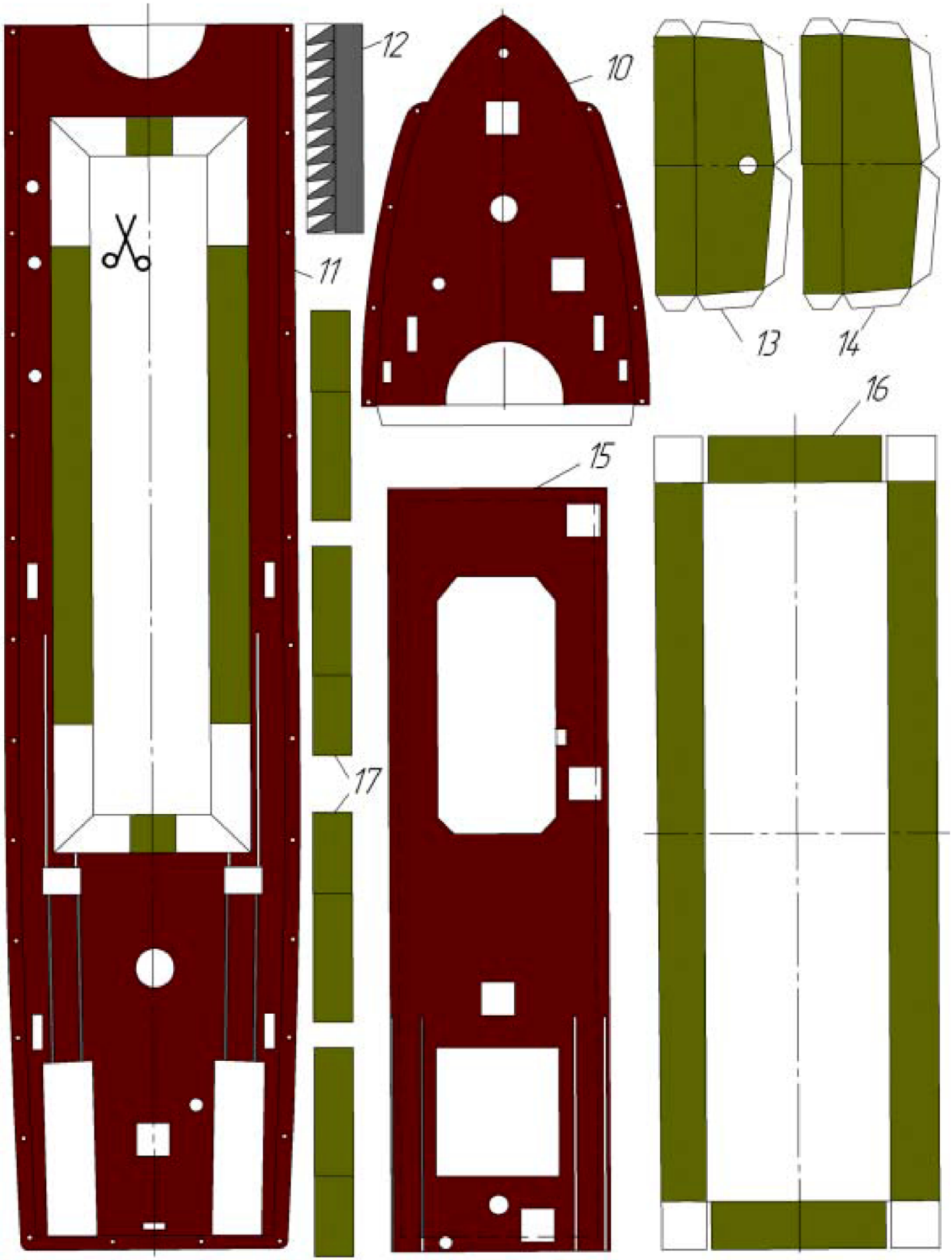
12
10
11
13
14
16
15
17

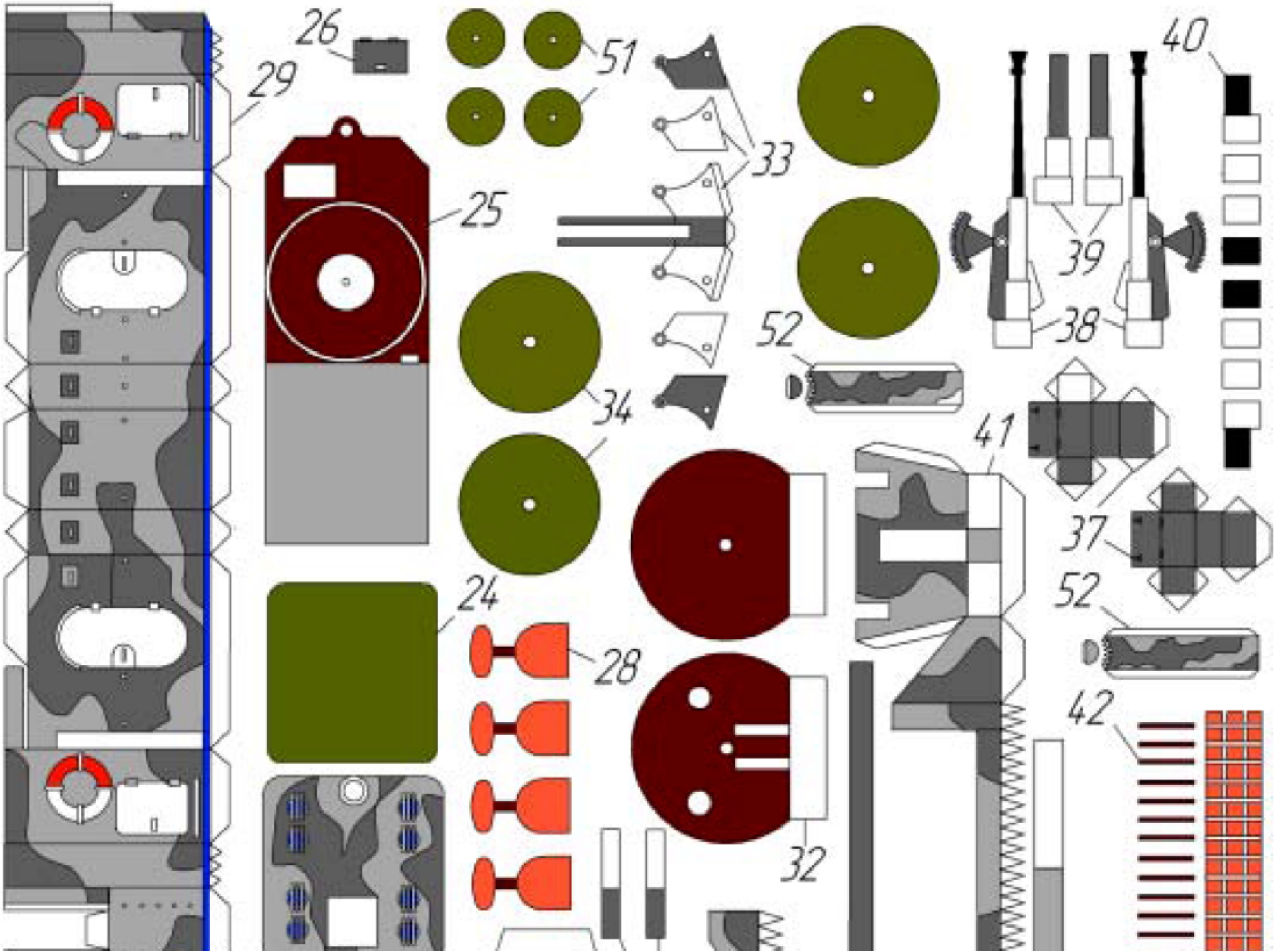
26
51
29
40
33
25
39
38
52
34
41
37
24
52
28
42
32

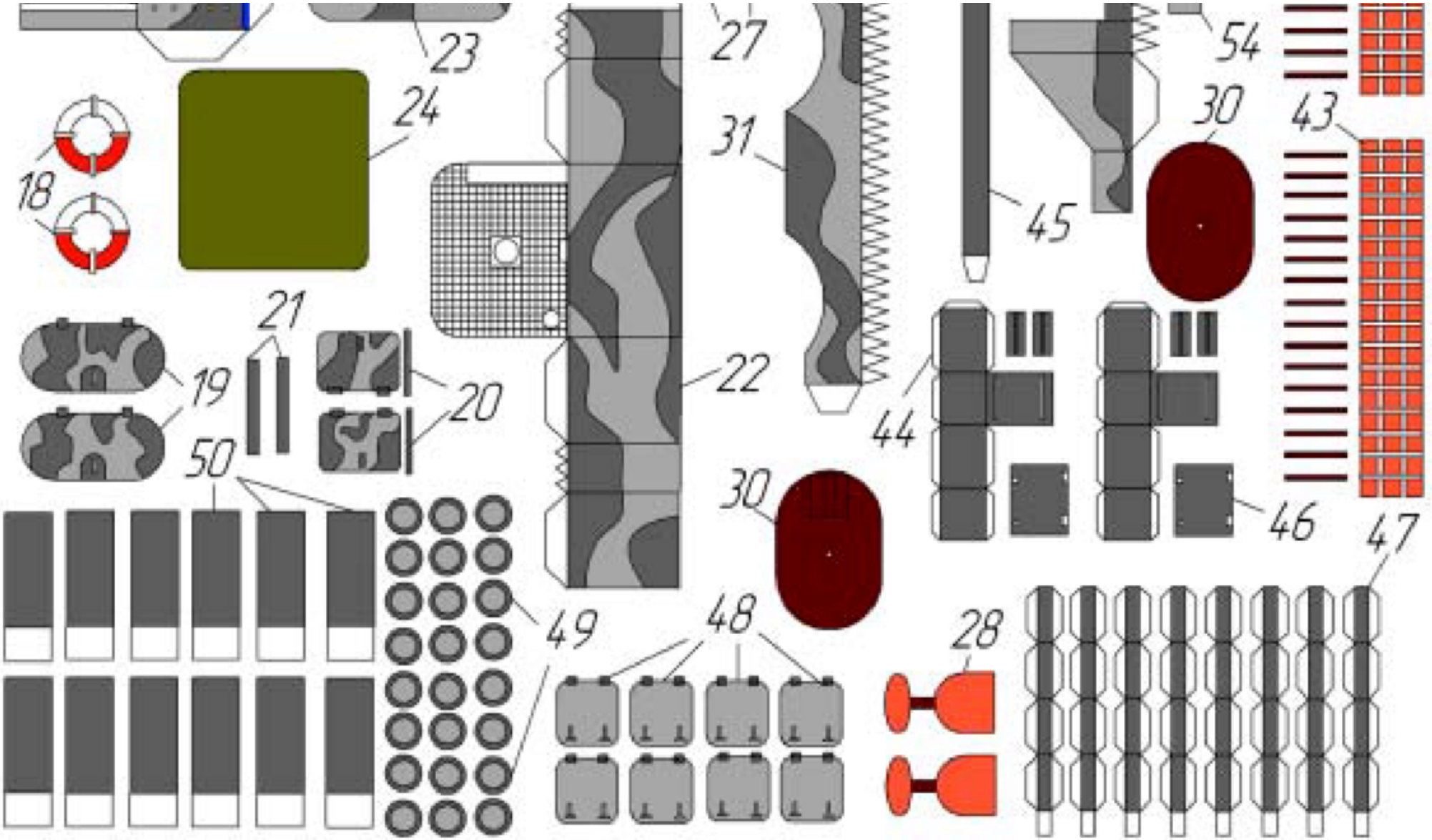
23
27
54
24
31
30
43
18
45
21
19
20
22
44
50
30
46
47
49
48
28

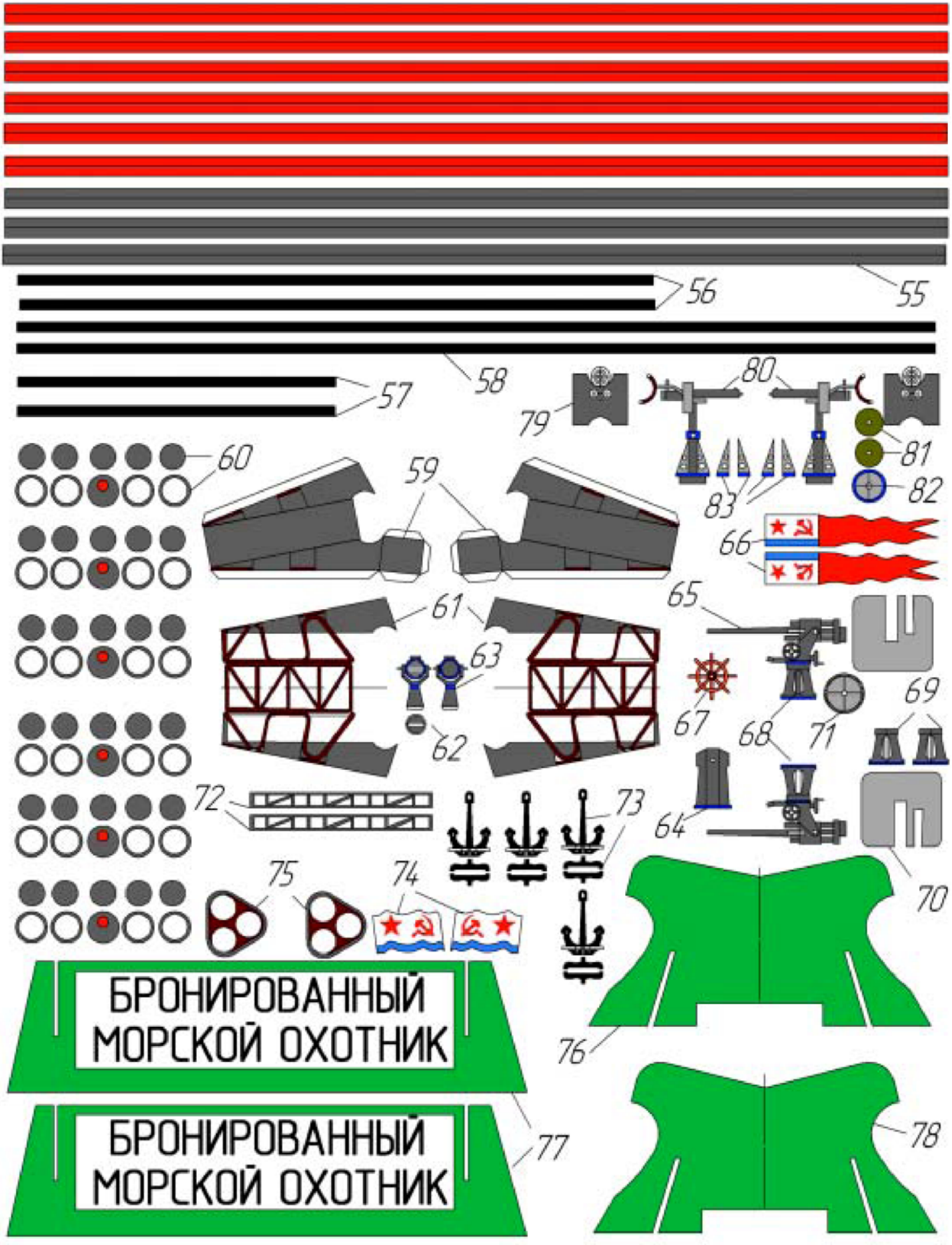
56
55
57
58
79
80
81
82
83
60
59
66
61
65
63
67
68
71
69
62
72
73
64
70
75
74
БРОНИРОВАННЫЙ МОРСКОЙ ОХОТНИК
76
БРОНИРОВАННЫЙ МОРСКОЙ ОХОТНИК
77
78